EQUINOX

600 | 800

အသုံးပြုနည်းလမ်းညွှန်

➔ အသေးစိတ် အချက်အလက်များအတွက် အသုံးပြုသူလက်စွဲ ကိုကြည့်ပါ။ www.minelab.com မှ ဒေါင်းလုပ်လုပ်ပါ

Multi-IQ 5F×8 3F×3 Wi-Stream Bluetooth

World's Best Metal Detection Technologies

MINELAB

သတ်မှတ်ချက်များ

	EQUINOX 600	EQUINOX 800
ရှာဖွေ မုဒ်များ	ပန်းခြံ/ကွင်းပြင်/ကမ်းခြေ၆ ရှာဖွေပရိုဖိုင်းများ	ပန်းခြံ/ကွင်းပြင်/ကမ်းခြေ၈ ရှာဖွေပရိုဖိုင်းများ
အသုံးပြုသည့် ကြိမ်နှုန်းများ	5, 10, 15, အများ	5, 10, 15, 20, 40 အများ
ပုံမှန် နားကြပ်များ	3.5 mm (⅛") (32 ohms)	3.5 mm (⅛") / Bluetooth® / aptX™ Low Latency
WM 08 ကိုသုံးနိုင်သည်	ဟုတ် သည် WM 08 (မပါဝင်)	ဟုတ် သည် WM 08 (ပါဝင်ပြီး)
ရေစိမ်ခံ	(၃ မီတာ/ ၁ဝ ပေ အထိရေစိမ်ခံသည်)	
ဘက်ထရီ (ခန့်မှန်းခြေ)	၁၂ နာရီခန့်။ အားအပြည့်သွင်းရန် အချိန် ၄ နာရီခန့်	
ပုံမှန် ကွိုင်	EQX 11 Double-D ကွိုင်	

ကရိယာ အချက်အလက်များ နှင့် သုံးစွဲနည်း အပြည့်အစုံ အတွက် www.minelab.com တွင် အသုံးပြုသူလက်စွဲကို ကြည့်ပါ။

အာမခံ စည်းမျဉ်းများ

ကို ရည်ညွှန်းပါ အာမခံ စည်းမျဉ်းများ အပြည့်အစုံ အတွက် **www.minelab.com/warranty-conditions** သင်၏ ပစ္စည်း အာမခံ အတွက် အွန်လိုင်းတွင် မှတ်ပုံတင်ပါ **register.minelab.com**

လိုက်နာမှု

အသုံးပြုသူအတွက် အချက်အလက်များ

ဤ ကရိယာသည် FCC သတ်မှတ်ချက် အပိုင်း ၁၅ နှင့် ကိုက်ညီကြောင်း တွေ့ရှိထားပါသည်။ အသုံးပြုမှုတွင် အောက်ပါအချက် ၂ခုအပေါ် မူတည်သည်။ (၁) ကရိယာအနေဖြင့် ဘေးရှိသော စွက်ဘက်မှု များမရှိခြင်း နှင့် (၂) ဤ ကရိယာအနေဖြင့် မလိုလားအပ်သော စွက်ဖက်မှုများအပါအဝင် ရရှိသော စွက်ဖက်မှုများကို လက်ခံရမည်။

မှတ်စု။ Class B ကရိယာများ

ဤ ကရိယာကို စမ်းသပ်စစ်ဆေးပြီး Class B ဒစ်ဂျစ်တယ်ကရိယာများ အတွက် FCC သတ်မှတ်ချက် များနှင့် ကိုက်ညီကြောင်း တွေ့ရှိထားပါသည်။ ၎င်းသတ်မှတ်ချက်များက အများသုံး တပ်ဆင်မှုများတွင် ဘေးဆိုးဖြစ်စေသော စွက်ဖက်မှု များမှ ထိုက်သင့် သ လို ကာကွယ်ပေးနိုင်ရန်စီမံထားပါသည်။

ဤ ကရိယာက ရေဒီယို ကြိမ်နှုန်း စွမ်းအင်ကို ထုတ်လုပ် အသုံးချပါသည်။ အကယ်၍ ညွှန်ကြားချက်များ နှင့် အညီ တပ်ဆင် သုံးစွဲခြင်းမပြုပါက ရေဒီယို ဆက်သွယ်ရေး စနစ်များကို ဘေးဖြစ်စွက်ဖက်မှုရှိနိုင်ပါမည်။ သို့သော် တပ်ဆင်အသုံးပြုမှုတွင် ဘေးဖြစ်စွက်ဖက် မှုမရှိနိုင်ဟု အာမမခံနိုင်ပါ။ အကယ်၍ ဤ ကရိယာက ရေဒီယို သို့မဟုတ် တယ်လီဗေးရှင်း တို့နှင့် ဘေးဖြစ်အနှောက်အရှက်ရှိပါက ကရိယာ ကို အဖွင့် အပိတ်လုပ်ခြင်းဖြင့် ဆုံးဖြတ် နိုင်သည်။ အောက်ပါတခုခု ကိုဆောင်ရွက်ခြင်းဖြင့် ဘေးဖြစ်အနှောင့်အရှက်ကို ပြင်ဆင်ပါ။

- ကရိယာ၏ အင်တာနာကို ပုံစံပြောင်း သို့မဟုတ် နေရာပြောင်းပါ။
- ကရိယာနှင့် လက်ခံအကြားအကွာအဝေးကို တိုးမြှင့် ပါ။
- ကရိယာ ကို လက်ခံ လျှပ်စစ်လိုင်းပါဂါ ပေါက် မဟုတ်သည့်အခြားနေရာတွင် ဆက်ထားပါ။
- ကျွမ်းကျင်သည့် ရေဒီယို/တီဗွီပညာရှင် သို့မဟုတ် ရောင်းသူ နှင့် တိုင်ပင်ပါ။

သတိပေးချက်။ Minelab Electronics ကခွင့်မပြု သည့် အပြောင်းအလဲများကို ပြုလုပ်ပါက အာမခံကိုချိုးဖေါက်ရာရောက်သည်။

သြစတြေးလျ နှင့် အာရှ ဖစိဖိတ်
+ 61 8 8238 0888
minelab@minelab.com.au

မြောက်၊ တောင် နှင့်အလယ်ပိုင်း အမေရိကာ
+1 630 401 8150
minelab@minelab.com

ဥရောပ နှင့် ရုရှား
+353 21 423 2352
minelab@minelab.ie

အရှေ့အလယ်ပိုင်း နှင့် အာဖရိက
+971 4 254 9995
minelab@minelab.ae

Minelab Electronics,
PO Box 35, Salisbury South
South Australia 5106

Qualcomm® aptX™ Low Latency

Minelab®, EQUINOX®, Wi-Stream™, Multi-IQ®, 5F×8™ နှင့် 3F×3™ တို့သည် Minelab Electronics Pty Ltd ၏ ကုန်အမှတ်တံဆိပ်များဖြစ်သည်။ ရုပ်ပုံများနှင့် ဂရပ်များမှာ ဖေါ်ပြရန် အတွက်သာဖြစ်သည်။ ကရိယာ ၏ ဖွဲ့စည်းပုံ စနစ်မှာ ဤ တွင် ဖေါ်ပြထားသည်များနှင့် ခြားနားမှု ရှိနိုင်ပါသည်။ အသေးစိတ် အသုံးပြုနည်းလမ်းညွှန် အတွက် အသုံးပြုနည်းစာအုပ်ကို ရည်ညွှန်းပါ။ Bluetooth® နှင့် မူပိုင် တို့ ကို Bluetooth SIG, Inc. ကပိုင်ဆိုင် မှတ်ပုံတင်ထားသည် Minelab က လိုင်စင်ဖြင့် အသုံးပြုပါသည်။ Qualcomm® aptX™ က Qualcomm Technologies International, Ltd ၏ ထုတ်ကုန်ဖြစ်ပါသည်။

4901-0281-1-MY

တပ်ဆင်ခြင်း | EQUINOX ရှာဖွေကရိယာ ကိုတပ်ဆင်ရန် အောက်ပါအဆင့်များကို လုပ်ဆောင်ပါ။

1. အောက်ပင်ရိုးတွင် ကွိုင်ကိုတပ်ပါ။

1. တပိုး တဘက်တချက်စီ တွင် ရာဘာ ဂါရာ နှစ်ခု ကို ထဲ့ပါ။
2. တပိုးကို ကွိုင် အထက်ရှိတပိုး ဘရက်ကက်တွင် လျှောထဲ့ပါ
ⓘ အောက်ပိုင်းပင်ရိုး မှ စပရိမ်ကန်ထားသည့် ပင်က အောက်တွင်ရှိပါစေ။
3. ပလပ်စတစ် ဂက်အူ ကိုတပိုးတွင်း နှင့် တပိုးဘရက်ကက်ထဲထဲ့ပါ။
4. ပလပ်စတစ် ဂက်အူကိုကြပ်ပါ။ အတင်း မကြပ်ရပါ။

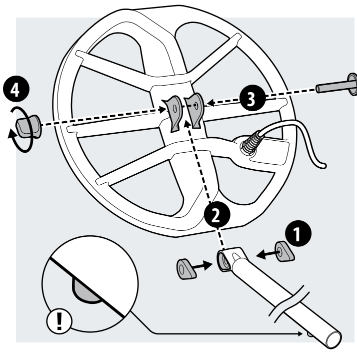

2. ပင်ရိုးများကို တပ်ဆင်

1. နာရီပြောင်းပြန် လှည့်၍အထိန်းများကိုလျှော့ ချပါ။
2. စပရိမ်ဖြင့်ထိန်းထားသော ပင် ကို အောက်က ပင်ရိုးတွင် ဖိ၍ အလယ် ပင်ရိုး အတွင်းလျှောထဲ့ပါ။ ပင် က ထိန်းညှိပေါက် များအထိရောက်သွားအောင်ထဲ့ပါ။ ပင် က ကလစ်ကျ သွားမည်။
3. အလယ်ပင်ရိုး ကို အပေါ် ပင်ရိုးတွင် အထက်ပါနည်းလမ်းအတိုင်း တပ်ပါ။
4. ပင်ရိုးများ၏ နေရာကိုထိန်းချုပ်ရန် နာရီလက်တံအတိုင်း အထိန်းများကို လှည့်ပေးပါ။

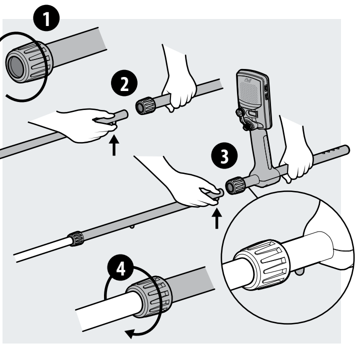

3. လက်တင်/ခုံ ကိုတပ်ပါ

1. လက်တင်ကို အပေါ် ပင်ရိုး အထက် တွင်ထားပါ။ လက်တင်ကို သင်၏ တတောင်ဆစ် အောက်နားတွင်ထားပါ။ အလယ် ပေါက်ကို ပင်ရိုးအနီးဆုံးအပေါက် နှင့် တန်းအောင်ထားပါ။
2. ဂက်အူကို ခုံ၊ အပေါ် ပင်ရိုးနှင့် လက်ကိုင်တွင်းမှ တဆင့် ထဲ့ပါ။ ဂက်အူကို သေချာ ကြပ်ပေးပါ။
3. လက်ကိုင်ဘေးနှစ်ဘက်မှ အပေါက်များမှတဆင့် အပေါ် ဖက်လှည့်နေသော ကပ်ခွာ ဖြင့်ဖိပေးပါ။ လက်လွယ် အဆုံးပိုင်းက သင်၏ လက်မောင်းမှတဆင့် တပ်ချိတ်ထားပါ။

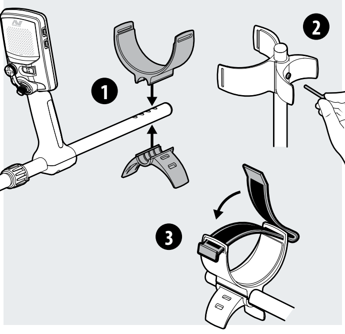

4. ကွိုင်ကို ဆက်ပါ

1. ကွိုင်ကြိုးကို အောက်နှင့် အလယ်ပင်ရိုး ကိုလျှော့မနေအောင်ပတ်ပါ။
2. ကွိုင် ကြိုးကို ပင်ရိုး တွင်ခိုင်အောင် ကပ်ခွာ သုံး၍ တပ်ပါ။
3. ကွိုင်ဆက်ရာ နှင့် ပလပ်ကို တန်းအောင်လုပ်ပြီး ကွန်ထရိုး သေတ္တာ နောက် ဆော့ကက်တွင်တပ်ပါ။ အပိုင်းလေးကို အနည်းငယ်ကြပ်ပါ။

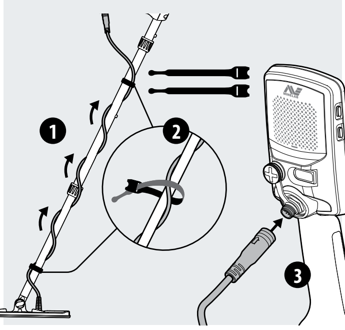

အသံ

EQUINOX Series ကရိယာ တို့တွင် နားကြပ်မပါဝဲ သုံးနိုင်သည့် အတွင်းပါလောက်စပီကာ တခုပါသည်။

အသံပိုင်းဆိုင်ရာ ရွေးချယ်စရာ အများကြီးရှိသည်။ ပြီးမှ ရွေးချယ်စရာများအပါအဝင် အခြားအချက်အလက်များအတွက် အသုံးပြုလမ်းညွှန် ကို ရည်ညွှန်းပါ။

ဘက်ထရီ အားသွင်းခြင်း

EQUINOX Series ကရိယာ တို့တွင် ပြန်လည်အားသွင်း နိုင်သော လစ်သီရန် ဘက်ထရီ ပါဝင်သည်။ ပထမဆုံး မသုံးခင် ဘက်ထရီ ကို အားအပြည့် သွင်းထားပါ။ အားသွင်းချိန်မြန်ရန် အားသွင်းထားစဉ်မသုံးပါနှင့်

1. အားသွင်းကြိုး USB အဆက်ကို ပုံမှန် USB ပေါက်တွင် တပ်ပါ။
2. သံလိုက်အားသွင်း အဆက်ကို ကရိယာ နောက် ဆော့ကက်တွင် တပ်ပါ ကွန်ထရိုး မှန်သားပြင် အပေါ် ဘယ်ဖက်ရှိLED က ပုံမှန် မှိန်တုပ် မှိန်တုပ်ဖြစ်နေမည်။
3. အားသွင်းခြင်းပြီးသွားပါက LED က ပွင့်နေမည်။

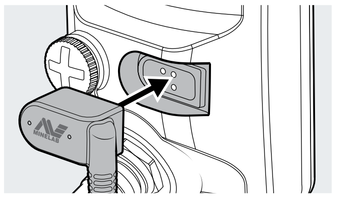

အမြန်စတင်သုံးရန် | အလွယ်တကူစတင်ရန အဆင့် ၄ ခု

စမသုံးခင် ဘက်ထရီကို ၄ နာရီကြာ အားသွင်းထားရမည်.

1. ဖွင့်ပါ

ကွန်ထရိုးဖန်သားပြင် ဘေး ပါဝါခလုပ်ကို နှိပ်ပါ

2. ရှာရန် မုတ်ကို ရွေးပါ

သင ၏နေရာ နှင့် အကောင်းဆုံးဖြစ်မည့် မုတ် နှင့် ပရိုဖိုင်းကို ရွေးပါ (EQUINOX 800 ကို ပြထားသည်).

3. အသံဖျက်ခြင်း

ဆက်တင်မီနူးမှ အသံဖျက်ခြင်းကို ရွေးပါ။ ၎င်း နောက် အလိုအလျောက် အသံဖျက်ခလုပ်ကို နှိပ်ပါ ၎င်း ကို လုပ်ဆောင်ရန ၈ စက္ကန့် ခန့်ကြာမည်။

4. စတင်ရှာဖွေပါ

ရှာဖွေ ဖန်သားပြင်ကို ပြန် ရောက်ရန် နှိပ်ပါ

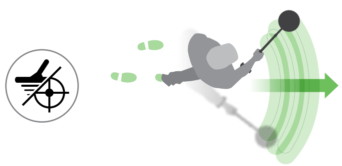

ရှာသည့်မုတ် များ | ရှာသည့်မုတ် တခုစီ တွင် ရှာဖွေရန် ဆက်တင်မတူသည့် ပရိုဖိုင်း နှစ်ခုစီ ရှိပါသည်။

ပန်းခြံ		ကွင်းပြင်		ကမ်းခြေ		ရွှေ	
အမှိုက်သရိုက်များသည့်နေရာများ နှင့် ယေဘုယျ ရှာဖွေမှုများအတွက် အကောင်းဆုံးဖြစ်သည်		အရာဝတ္ထု အရွယ် အစားအမျိုးမျိုးအတွက် ရှာဖွေရန် အသင့်တော်ဆုံးဖြစ်သည်		ဆားဓါတ်ပါသော နေရာဝန်းကျင်များအတွက် အကောင်းဆုံးဖြစ်သည်။ သဲအခြောက်။ သဲအစို။ ရေအောက်။ ရေလှိုင်းစီး		ရွှေတုံးများအတွက်နှင့် ရွှေတွင်းများကို ရှာ ဖွေ ရန် အသင့်တော်ဆုံးဖြစ်သည်	
1	2	1	2	1	2	1	2
အထွေထွေ/ဒင်္ဂါးများ	ရတနာ ပစ္စည်းကောင်းများ	ဒင်္ဂါးများ/ရှေးဟောင်းများ	အဖိုးတန် ဒင်္ဂါးများ/ရှေးဟောင်းများ	သဲအခြောက်။ သဲအစို	ရေအောက်/ ရေလှိုင်းစီး	သာမန်မြေပြင်	ခက်ခဲသောမြေပြင်

ကွန်ထရိုးမှန်သားပြင် | သင်၏ ရှာဖွေ မုတ် ဆက်တင်များကို ညှိပြီး ကြည့်ခြင်း

✱ ကြယ်ပွင့် ပြထားသည်များကို EQUINOX 800 မော်ဒယ်တွင် သာရနိုင်သည်

ပါဝါ

ပါဝါခလုပ် ကို အမြန် နှိပ်ပါက ကရိယာ ကို အဖွင့် အပိတ်ဖြစ်စေသည်

ကြာကြာနှိပ် (၅ စက္ကန့်) လုပ်ပါက ကရိယာ ကို မူယင်း စက်ရုံထုတ် ဆက်တင်များအတိုင်းဖြစ်စေမည်

နောက်ခံ အလင်း

နောက်ခံ အလင်း တောက်ပမှု ရွေးရန် သို့မဟုတ် အဖွင့် အပိတ်လုပ်ပေးသည်

နောက်ခံ အလင်းဖွင့် ထားပါက သင်္ကေတ ပေါ်နေမည်

ခံစားလွယ်မှု ဖေါ်ပြရာ

ခံစားလွယ်မှု ကို အကြမ်း အားဖြင့် ဖေါ်ပြ (၂၅ ဆင့်)

ဖိပါ − နှင့် + ခံစားလွယ်မှု ကို ဖမ်းယူ ထိန်းညှိရန် ရှာဖွေ ဖန်သားပြင်

ဘက်ထရီ အခြေအနေ

LED က အားသွင်းထားအခြေအနေကို ဖေါ်ပြသည် သင်က USB ပါဝါအစုဖြင့် ဆက်သွယ်ပြီ ရှာဖွေခြင်းဆက်လုပ်နိုင်သည်။

- 70% – 100%
- 30% – 70%
- <30%
- <5%

ဘက်ထရီ သင်္ကေတ က မှိတ်တုပ်ဖြစ်ပါက အားသွင်းပါ

မီးမှိတ်တုပ်ဖြစ်နေ။ အားသွင်းနေ

အမြဲ ပွင့် နေပါက ။ အားပြည့်ပြီ

ရှာဖွေသည့် မုတ်

ရှာဖွေမုတ် များရွေးခြင်း။ ပန်းခြံ။ ကွင်းပြင်။ ကမ်းခြေ နှင့် ရွှေ။ ရှာဖွေမုတ် တခုချင်းစီ တွင် ဖရိုဖိုင်း ၂ ခုစီ ရှိသည်။

ရှာဖွေမုတ် ခလုပ်ကို အမြန်နှိပ်ပါက ရှာဖွေ မုတ် များအတွင်း ပြောင်းသွားမည်

ကြာကြာနှိပ် (၅ စက္ကန့်) လုပ်ပါက ကရိယာ ကို မူယင်း စက်ရုံထုတ် ဆက်တင်များအတိုင်းဖြစ်စေမည်

ရှာဖွေသည့် မုတ်

ရှာဖွေ ပရိုဖိုင်းများ

ရှာဖွေ ကရိယာ ဆက်တင်မီနူး

အမြန်နှိပ်ပါက ရှာဖွေ ကရိယာ ဆက်တင်မီနူး ကို ရောက်မည်

ကြာကြာနှိပ်ပါက အဆင့်မြင့် ဆက်တင်မီနူးကို ရောက်မည်

နှိပ်ပါ − နှင့် + ရွေးထားသည့် ဆက်တင်တန်ဖိုးကို ညှိရန်

ဆက်တင်

အဆင့်မြင့် ဆက်တင်

ဆက်တင်	အဆင့်မြင့် ဆက်တင်
အသံဖျက်ခြင်း အလိုအလျောက် ။ လက်လုပ်	
မြေပြင် ထိန်းညှိခြင်း အလိုအလျောက်။လက်လုပ်*	
အသံကျယ် ခြင်းကို ညှိခြင်း 0 မှ 25	**အသံ အနေအထား ပမာဏ** သံ ဓါတ်ပါသော ။ သံဓါတ် မပါသော*
Threshold Level 0 မှ 25	**အာရုံတုန့်ပြန် နိုင်မှု အထွက်အထိပ်*** 0 မှ 25
ရည်မှန်းချက် အသံ အနေအထား 1, 2, 5, နှင့် 50	**အသံ အနေအထား အထွက်အထိပ်** သံ ဓါတ်ပါသော ။ သံဓါတ် မပါသော*
လက်ခံ/ပယ်ချ အပိုင်း ၅၀	**အသံ အနေအထား ကျိုးခြင်း** သံ ဓါတ်ပါသော ။ သံဓါတ် မပါသော*
ပြန် လှန်ယူ အမြန်နှုန်း 1 မှ 3 | 1 မှ 8*	**Iron Bias** 0 မှ 3 | 0 မှ 9*

အားလုံး သတ္တု

အားလုံး သတ္တု ခလုပ်ကို နှိပ် ပြီး ရွေးထားသည့် ခွဲခြားမှုပုံစံများကို အဖွင့် နှင့် အပိတ် ပြုလုပ်နိုင်သည်

နေရာ အတိအကျ

အရာဝတ္ထုနေရာ အတိအကျ ကို ရှာရန် အထောက်အကူပေးသည်

နေရာအတိအကျ /ရှာ ခလုပ်ကို ဖိ၍ အတိအကျ မုတ်ကိုလုပ်ပါ ရှာ ဖွေ ဖန်သားပြင်ထံ ပြန်ရောက်ရန် ထပ်နှိပ်ပါ

ကြိုးမဲ့အသံ

ကြိုးမဲ့ခလုပ်ကို အမြန်နှိပ်ပါက ကြိုးမဲ့ အဖွင့်အပိတ် ကို ပြုလုပ်သည်

အချိန်ကြာနှိပ်ပါက ကြိုးမဲ့ အသံ ကရိယာများကို တွဲပေးသည်

Bluetooth® နားကြပ်မဆို	aptX™ Low Latency နားကြပ်	WM 08 ကြိုးမဲ့ အသံ မော်ဂျူး

WM 08 အသံမော်ဂျူး ၄ ခုအထိကို တွဲ၍ တပြိုင်နက်ထဲသုံးနိုင်သည်။

- 234 ကရိယာ ၁ ခု တွဲထားသည်
- 234 ကရိယာ ၃ ခု တွဲထားသည်

အနက် ညွှန်ပြချက်

ခန့်မှန်းခြေ အနက်ကိုဖေါ်ပြသည် (၅ ဆင့်)

လှိုက်ခြင်း

မြေပြင် ထိန်းညှိမှု များကို ဖေါ်ပြသည်

အသုံးပြုသူ ပရိုဖိုင်း

အသုံးပြုသူ ပရိုဖိုင်းကို အကြာနှိပ်ထားပါက လက်ရှိဆက်တင်ကို သိမ်းထားနိုင်မည်

ခလုပ်ကို အမြန် နှိပ်ပါက သိမ်းထားသည့် အသုံးပြုသူ ပရိုဖိုင်းကို အဖွင့် သို့မဟုတ် အပိတ်လုပ်နိုင်သည်

အထစ်မှတ်ရာ ခွဲခြားခြင်း

အဆင်မြင့် အသေးစိတ် အပိုင်း ၅၀မှန်ကန် တိကျစွာ ခွဲခြားနိုင်ရန် (9 မှ 40) ခွဲခြားခြင်း စကေး

အရာဝတ္ထု ကို တွေ့ရှိပါက လက်ခံ/လက်မခံ ခလုပ်ကို ချက်ခြင်းနှိပ်ခြင်းဖြင့် လက်ခံ သို့မဟုတ် လက်မခံ ပြုလုပ်နိုင်သည်

ဆက်တက်မီနူးမှ တဆင့်လည်း ခွဲခြားမှု ပုံစံများကို ပြုလုပ်နိုင်သည်

ဖိပါ − သို့မဟုတ် + အပိုင်းတခုထံသွားရန် ၎င်းနောက် လက်ခံ/ လက်မခံ ခလုပ်ကို နှိပ်ပြီး လက်ခံ သို့မဟုတ် လက်မခံကိုလုပ်နိုင်သည်

-5	32
ရည်မှန်းချက်ကို ခွဲခြားသိမှု 9 မှ 0 က သံဓါတ်ပါသော အရာဝတ္ထုများကိုဖေါ်ပြ၅	ရည်မှန်းချက်ကို ခွဲခြားသိမှု ၁ မှ 40 က သံဓါတ်မပါ သော အရာဝတ္ထုများကိုဖေါ်ပြ

ကြိမ်နှုန်း

လက်ရှိအလုပ်လုပ်သည့် ကြိမ်နှုန်းကိုဖေါ်ပြသည်

ကြိမ်နှုန်းခလုပ်ကိုနှိပ်ပြီး လှည့်ပေးခြင်းက ပရိုဖိုင်းအတွင်း ရရှိနိုင်သော ကြိမ် နှုန်းများကို ဖေါ်ပြသည်။

15 kHz	Multi
လက်ရှိရွေးချယ်ထားသော ကြိမ်နှုန်း ကို kHz ဖြင့် ဖေါ်ပြသည် 5, 10, 15, 20*, သို့မဟုတ် 40*.	တပြိုင်နက်ထဲ အသုံးပြုနိုင်သော ကြိမ်နှုန်းများကိုဖေါ်ပြသည်